155°-os kivetőpánt

Webkód – adja meg a termékterve-zőben vagy kattintson rá **DQDHEM**

Tervezés

Speciális felhasználás

Gérbevágott ütköztetés – oldalsó, nagy ráütődéssel

16/19 mm

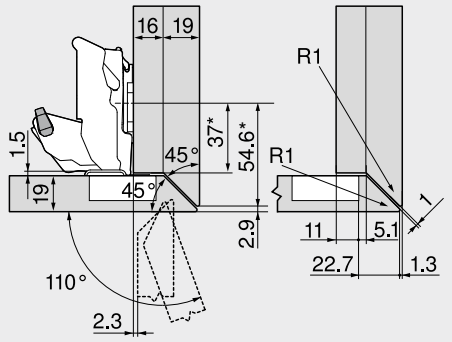

19/19 mm

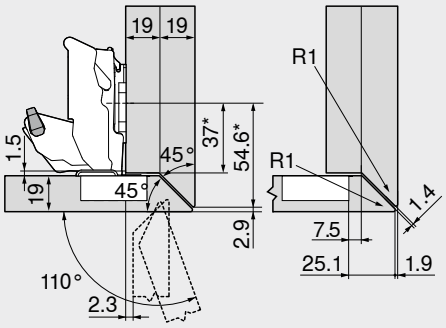

Előlapráütődés max.

34 mm

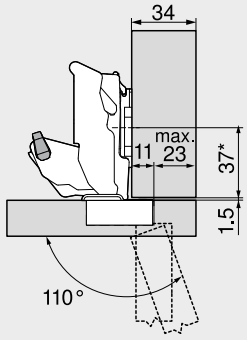

Ráütődő kivetőpánt

Standard-szerelőtalp 0 mm magasítással

* Méret A=37 mm-es méretű szerelőtalpak esetén

Megnevezés	Nyitásszög OW	Cikkszám
Nyitásszöghatároló	110°	70T7553

Ráütődő kivetőpánt

Standard-szerelőtalp 0 mm magasítással

* Méret A=37 mm-es méretű szerelőtalpak esetén

Megnevezés	Nyitásszög OW	Cikkszám
Nyitásszöghatároló	110°	70T7553

Ráütődő kivetőpánt

Standard-szerelőtalp 0 mm magasítással

* Méret A=37 mm-es méretű szerelőtalpak esetén

Megnevezés	Nyitásszög OW	Cikkszám
Nyitásszöghatároló	110°	70T7553

Szabadon álló korpuszok esetén az előlapvastagsága FD tetszés szerint választható.
Egymás melletti előlapok vagy falra szerelt sarokütköző esetén ütközéspróbát javaslunk

Falcolt megoldások

10 mm

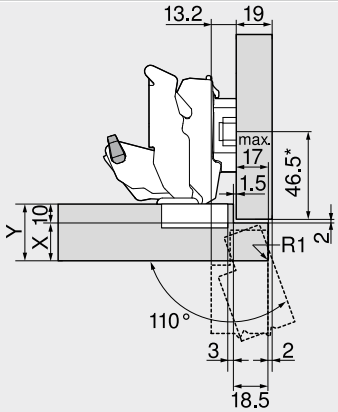

13 mm

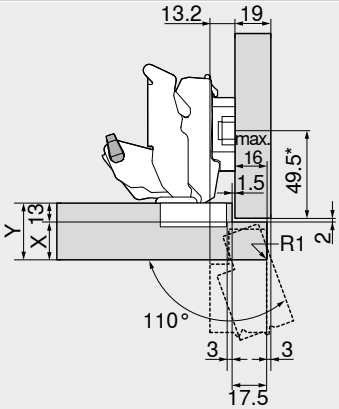

16 mm

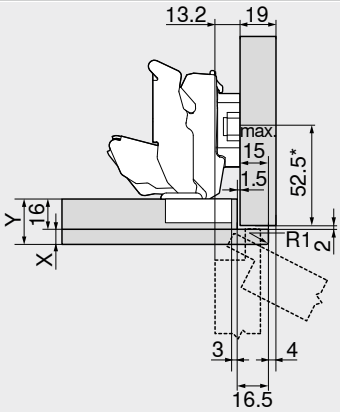

Félig ráütődő kivetőpánt

Megnevezés	Magasítás (mm)	Cikkszám
Szerelőtalp	6	175H9160

* Méret A=37 mm-es méretű szerelőtalpak esetén

Megnevezés	Nyitásszög OW	Cikkszám
Nyitásszöghatároló	110°	70T7553

Korpuszváltozat	X max. (mm)	Y max. (mm)
	18	28
	20	30
	25	35

Félig ráütődő kivetőpánt

Megnevezés	Magasítás (mm)	Cikkszám
Szerelőtalp	6	175H9160

* Méret A=37 mm-es méretű szerelőtalpak esetén

Megnevezés	Nyitásszög OW	Cikkszám
Nyitásszöghatároló	110°	70T7553

Korpuszváltozat	X max. (mm)	Y max. (mm)
	16	29
	17	30
	17	30

Félig ráütődő kivetőpánt

Megnevezés	Magasítás (mm)	Cikkszám
Szerelőtalp	6	175H9160

* Méret A=37 mm-es méretű szerelőtalpak esetén

Korpuszváltozat	X max. (mm)	Y max. (mm)
	8	24
	8	24
	8	24